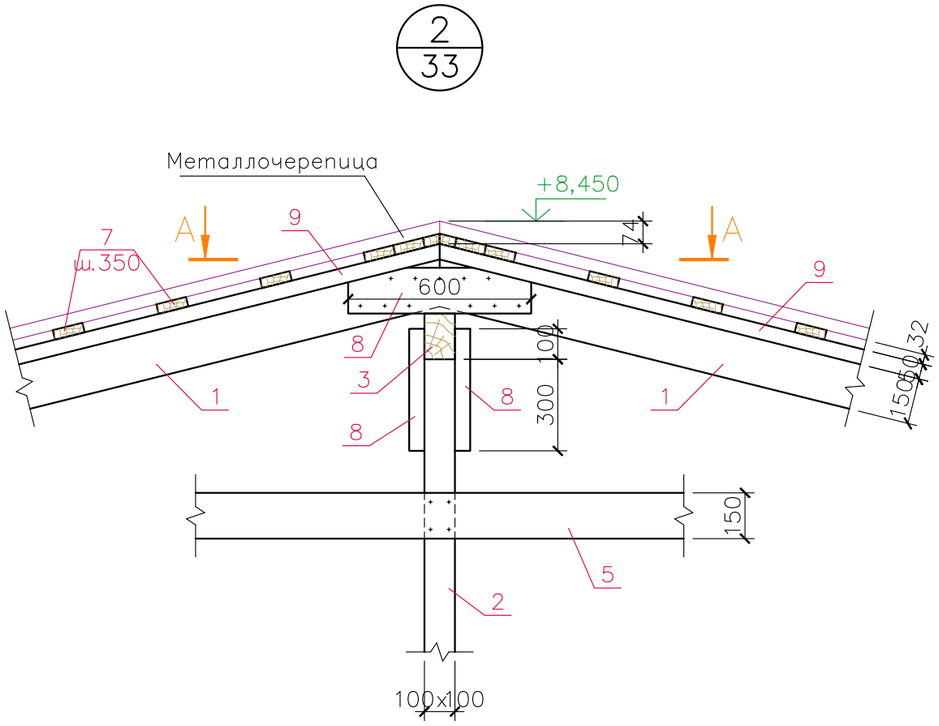

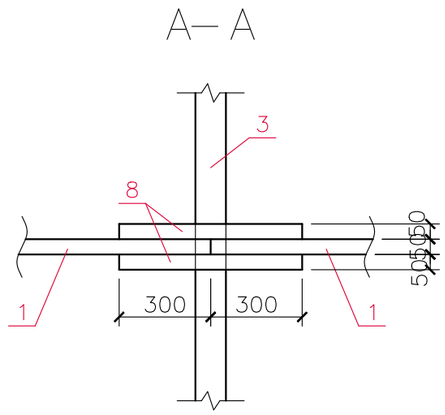

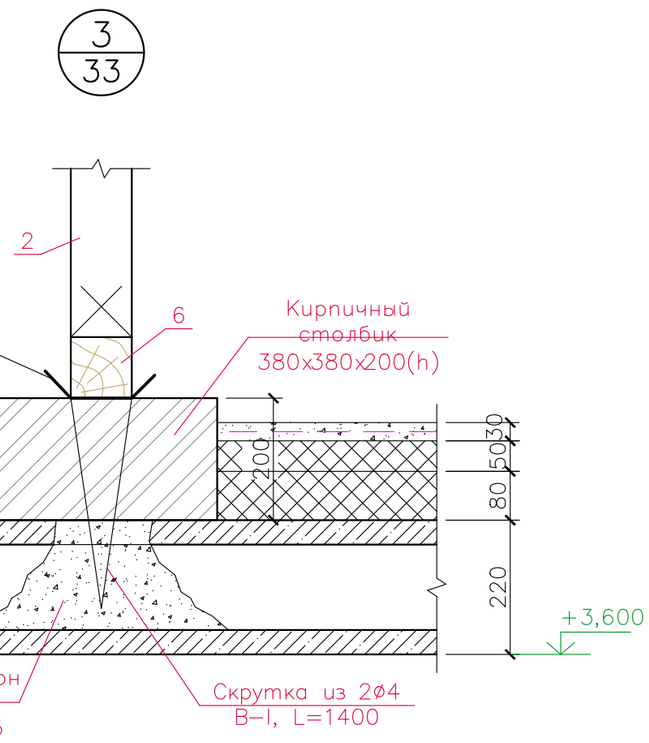

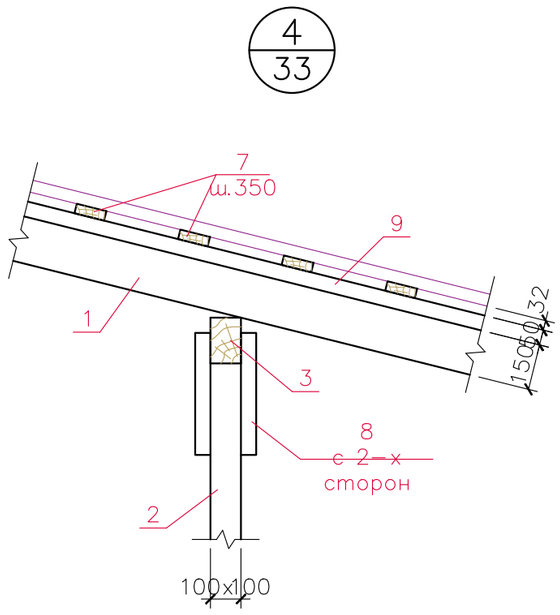

Согласовано

Взам. инв. №

Подпись и дата

Инв. № подл.

Изм.	Кол. уч.	Лист	N док.	Подпись	Дата
ГИП		Кулаков			17.04.23
Гл. констр.		Паленый			17.04.23
Исполнит.		Бушман			17.04.23
Н. контр.		Рукинова			17.04.23

3/07—22—КМ3

«МТФ на 2000 фуражных коров №8 Ставропольского края», расположенная на з/у К.Н. 26:35:020103:12 в границах ОАО «Марьинское»

Доильно—молочный блок с административно—бытовым корпусом (позиция 3 по ГП)

Стадия	Лист	Листов
Р	34	

Узлы по кровле 2, 3, 4

ООО "ГЕОпроект"